Sj Cargo Hallsberg

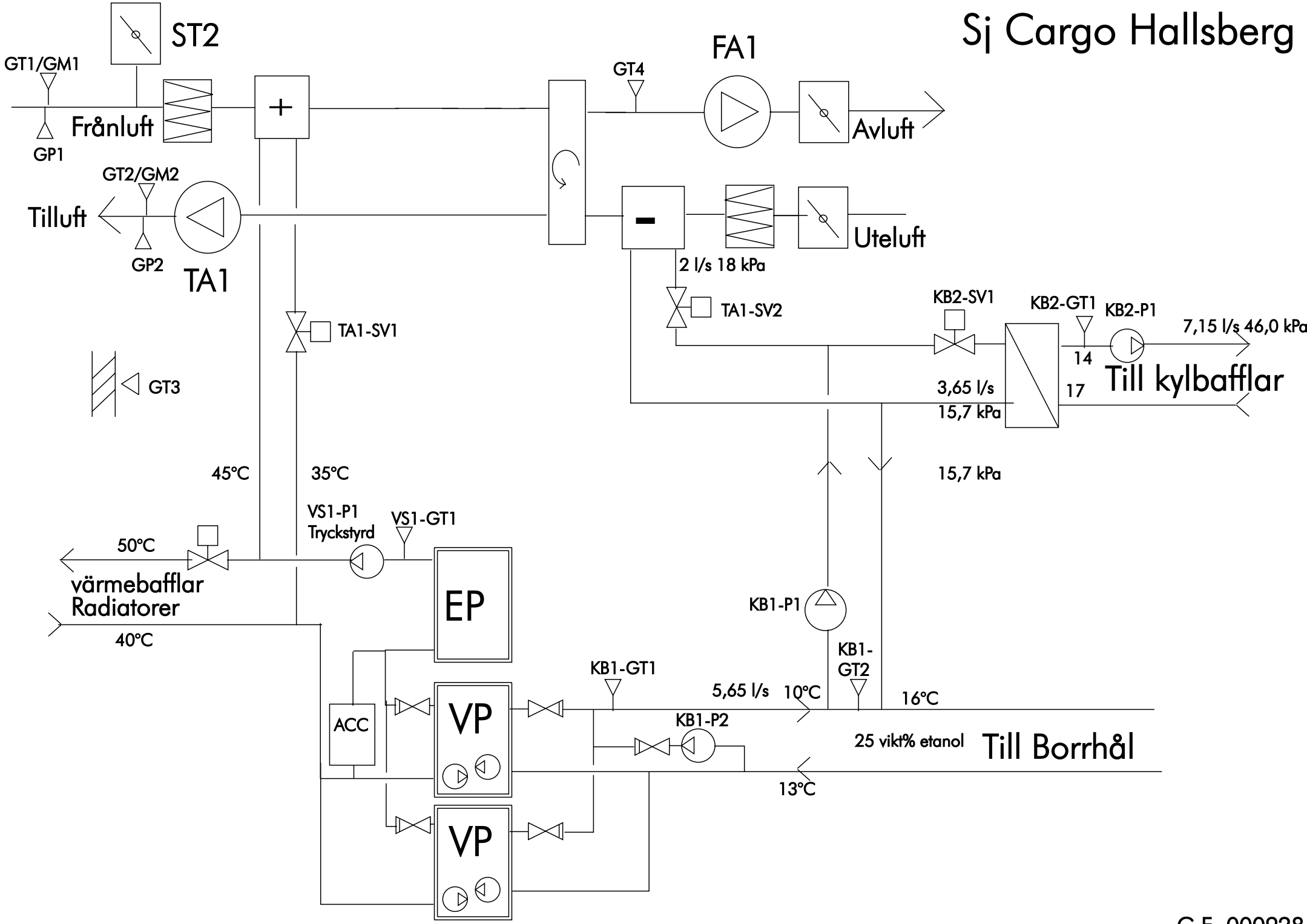

G.E. 000928